MANUTENÇÃO

A rede nacional de Assistência Técnica e de Autorizadas EUROPA possui mão-de-obra especializada para manutenção dos Purificadores de Água e todas as peças de reposição. Despesas com mão-de-obra e com materiais que não acompanham o produto serão de inteira responsabilidade do comprador.
Para maior comodidade do cliente, os distribuidores EUROPA oferecem serviços em domicílio. Neste caso, basta solicitar a visita da Assistência Técnica através de algum dos telefones relacionados no folheto anexo. Para isso, será cobrada uma taxa de visita, mesmo durante a vigência da garantia. Caso o cliente não queira pagar a taxa de visita, basta levar o produto até a Assistência Técnica mais próxima.

CUIDADOS EXTERNOS

Não lavar e não molhar. Use apenas um pano úmido para a limpeza do produto. Não utilize palhas de aço, removedores ou solventes. Estes materiais podem prejudicar a aparência do produto. Nos produtos em aço inox usar pano com água e sabão neutro, secar bem com pano macio e seco.

FIG. E - ESQUEMA DE TROCA DO MRB
(ver observação no item TROCA DA CÂMARA)

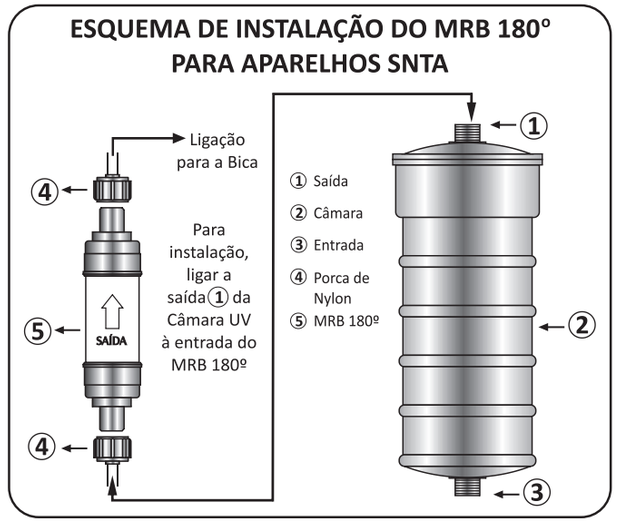

Brasfilter

Membro da Federação CISQ
RINA
ISO 9001:2008
Sistema da Qualidade Certificado

TODAS AS ESPECIFICAÇÕES APRESENTADAS NESTE MANUAL PODERÃO SOFRER ALTERAÇÕES SEM AVISO PRÉVIO.

CERTIFICADO DE GARANTIA

Certificado nº _____ Nota Fiscal nº _____ Data _____
Distribuidor _____

A Brasfilter Indústria e Comércio Ltda. assegura ao proprietário/consumidor deste produto **GARANTIA** contra qualquer defeito técnico de fabricação, durante o período de 12 (doze) meses (3 meses de garantia legal mais 9 meses de garantia contratual), a partir da data de compra, exceto os elementos filtrantes: Câmaras e MRB's, cuja garantia é de 3(três) meses - período de garantia legal, desde que o portador possua Nota Fiscal ou Pedido devidamente preenchido e Certificado de Garantia compatível com o número do Código de barras. A Brasfilter declara **NULA** de pleno direito a Garantia ora concedida, no caso de uso em desacordo com o manual de instruções, de danos causados por acidentes e agentes da natureza ou se o produto apresentar sinais de violação ou conserto por pessoas ou profissionais não autorizados.

Brasfilter

Fabricante:
BRASFILTER INDÚSTRIA E COMÉRCIO LTDA.
Rua Isabel Spina Perella, 469 • Ponte Grande • Guarulhos/SP
Cep 07031-040 • Caixa Postal 798 - CEP 01059-970
ATENDIMENTO AO CLIENTE: Dúvidas, sugestões ou reclamações, ligue:
(11) 3017.8400 (Grande São Paulo) • 0800 131413 (demais Localidades) - **www.europa.com.br.**

MEMBER Water Quality ASSOCIATION

"Se você está satisfeito (a) com nosso produto fale com mais duas pessoas, se você não estiver fale conosco"

Todos os direitos reservados conforme Convenção de Berna e Convenção Universal dos Direitos do Autor. É proibida a reprodução deste documento no todo ou em partes por qualquer meio.

MANUAL DE INSTRUÇÕES E CERTIFICADO DE GARANTIA

EUROPA®
a saúde da água

DA VINCI e DA VINCI HF*

(*) Hollow Fibre - Membranas de Fibra Oca

Produto certificado pelo IFBQ - Instituto Falcão Bauer da Qualidade, Organismo de Certificação de Produtos acreditado pelo INMETRO.

"Este aparelho destina-se ao uso em água que atenda aos padrões de potabilidade da portaria 518/04 do Ministério da Saúde e está em conformidade com a NBR 14908:2004 da ABNT

Antes de instalar seu produto, leia atentamente este Manual. A Brasfilter não se responsabiliza por danos de qualquer natureza causados por mão-de-obra não autorizada. Recomendamos que a instalação e manutenção deste produto sejam realizadas por profissionais da Rede de Assistência Técnica e Autorizadas EUROPA. Veja relação no folheto anexo.

COD. 24783-JUL/2011 - MKT

CARACTERÍSTICAS

- Purificador de água residencial com Sistema Natural de Tratamento de Água (SNTA ou SNTA associado à tecnologia HF).
- Filtra e purifica a água previamente tratada (por estação concessionária de tratamento de água), através de elementos naturais, como dolomita, quartzo e carvão ativado impregnado com prata.
- Filtra impurezas sólidas, adsorve o cloro e reduz substâncias químicas, orgânicas e turbidez.
- Remove sabores e odores desagradáveis causados pelo cloro.
- Através da dolomita libera cálcio e magnésio (combinados ou separados).
- Possui câmara vertical, substituível pelo próprio usuário.
- Design moderno e arrojado, contando com suporte base para copo.
- Cuba removível e grade em ABS cromada para facilitar a limpeza.
- Bica telescópica em ABS, projetada para uso de recipientes maiores e removível para higienização.
- Exclusivo Seletor de Funções: o acionamento e a proteção do sistema são garantidos por um único comando.
- Painel em ABS, nas cores branca ou prata.
- Tampa removível fumê, que possibilita a troca da câmara pelo próprio usuário.
- Garantia de 12 meses contra qualquer defeito técnico de fabricação. Assistência Técnica permanente.

Informações conforme NBR 14908:2004

- Vazão recomendada: 40 a 60 litros de água/hora.
- Volume interno do aparelho para ensaio de extraíveis: 0,165 litro.
- Volume de referência para ensaio de particulados: 3000 litros.
- Após a instalação do aparelho ou troca da câmara de purificação, despreze os primeiros 20 litros de água.
- Temperatura máxima de operação: 50° C.
- Temperatura mínima de operação: 5° C.
- Pressão máxima de trabalho: 0,3 MPa/300 kPa.
- Pressão mínima de trabalho:
DA VINCI - 0,5 kgf/cm² (0,05 MPa/50 kPa)
DA VINCI HF - 0,7 kgf/cm² (0,07 MPa/70 kPa)
- Elementos Filtrantes para reposição:
Câmara (SNTA) - cód. 29904; Refil MRB (HF) - cód. 29713.
- Composição básica: ABS, Carvão Ativado e Minerais.

DA VINCI

CLASSIFICAÇÃO (Qto. ao desempenho / eficiência)		
EFICIÊNCIA	**CLASSE**	**DESEMPENHO**
Retenção de Partículas	(P): IV	Tamanho de Partículas ≥ 15 µm a < 30 µm
Redução de cloro livre	(C): I	Redução: ≥ 75%
Vida útil nominal quanto a redução de cloro: 3000 litros		

DA VINCI HF

CLASSIFICAÇÃO (Qto. ao desempenho / eficiência)		
EFICIÊNCIA	**CLASSE**	**DESEMPENHO**
Retenção de Partículas	(P): I	Tamanho de Partículas ≥ 0,5 µm a < 1 µm
Redução de cloro livre	(C): I	Redução: ≥ 75%
Eficiência bacteriológica		Aprovado
Vida útil nominal quanto a redução de cloro: 3000 litros		
Vida útil nominal quanto a eficiência bacteriológica: Ver tabela para uso do MRB.		

O DA VINCI HF além das propriedades acima, possui o MÓDULO RETENTOR DE BACTÉRIAS composto de uma câmara, contendo membranas de fibra oca sobrepostas, com mais de 400 bilhões de microporos, que atuam na retenção de coliformes totais como *Enterobacter sp, Klebsiella sp*; coliformes fecais como *Escherichia coli* e de bactérias patogênicas como o *Vibrio cholerae*, que possam estar presentes na água e cujas dimensões são superiores a 0,3 µm. Os protozoários, por possuirem dimensões maiores que as bactérias, também são retidos. Obs.: Troca do Refil do MRB, vide Figura E.

** O Refil MRB – cód. 29713, pode ser adquirido como opcional para o DA VINCI.*

DETALHES DE USO E FUNÇÕES

Bica telescópica em ABS: Projetada para uso de recipientes maiores e removível para higienização.

Tampa removível fumê: Possibilita a troca da câmara pelo próprio usuário.

Mostrador giratório: Registra o funcionamento do Contágua

Contágua: Exclusivo contador de litros . Indica o momento certo para a troca dos elementos filtrantes.

Cuba removível: Grade em ABS cromada para facilitar a limpeza.

Seletor de Funções: Acionamento e a seleção de temperaturas, feitos através de um único comando.

A) *Ao retirar os elementos filtrantes você terá acesso à uma abertura feita especialmente para permitir 0* **"reset"** *do Contágua.*

B) *Introduza o dedo indicador pela abertura e gire o disco do Contágua no sentido horário até que a posição "**INÍCIO**" apareça no visor. Pronto! O Contágua está novamente pronto para alertá-lo da próxima troca da sua câmara Europa.*

FIGURA D

MÓDULO RETENTOR DE BACTÉRIAS

A vida útil do MÓDULO está condicionada à vazão e pressão hidráulica de sua residência, sendo que a pressão mínima exigida para o bom funcionamento dos aparelhos com o Módulo é de 0,7 kgf/cm² ou caixa d'água com 7 metros de altura do ponto de instalação. Pressões ou alturas de caixa d'água inferiores poderão restringir sua performance. O Módulo deverá ser trocado conforme tabela abaixo e esquema de troca (FIGURA "E"):

TABELA PARA USO DO MRB

CONDIÇÕES	BOM	BOM
Altura da caixa d'água	7 a 10 metros	Acima de 10 metros
Pressão	70 a 100 kPa ou 0,07 a 0,1 MPa	Acima de 100 kPa ou 0,1 MPa
Vida útil em litros(média)	Aprox. 1.080 litros	Aprox. 1.200 litros
Os dados da tabela podem variar de acordo com a qualidade da água que abastece o produto. Obs: Cada 1 metro de altura da caixa d'água representa 0,01 MPa na pressão.		

ESPECIFICAÇÕES TÉCNICAS

DA VINCI	
Altura	33,0 cm
Largura	26,5 cm
Profundidade	13,5 cm
Peso	2,12 kg
Fornecimento: Para o ideal funcionamento do produto recomenda-se uma vazão entre 40 a 60 litros de água/hora	

DA VINCI HF	
Altura	33,0 cm
Largura	26,5 cm
Profundidade	13,5 cm
Peso	2,25 kg
Fornecimento: Para o ideal funcionamento do produto recomenda-se uma vazão entre 40 a 60 litros de água/hora	

INSTALAÇÃO

Se a água que chega no ponto de instalação for turva/barrenta, os elementos filtrantes do seu Purificador de Água podem saturar em período menor de tempo. A conseqüência é a troca constante das câmaras do seu produto. Por isso, a Brasfilter desenvolveu o Filtro Preliminar, que retém o excesso de sólidos na água (provocado também por canos enferrujados). Este ítem não acompanha o produto e pode ser adquirido nos postos autorizados Europa.

LOCALIZAÇÃO IDEAL

Escolha o local para instalação do seu aparelho, levando em conta a proximidade com pontos de água (torneira ou ponto de filtro) e rede elétrica. A parede deve ser perfurada com uma broca de 6mm em dois pontos, distantes 18,8cm conforme o gabarito (páginas 4 e 5). Coloque as buchas com os parafusos.

LIGAÇÃO HIDRÁULICA (FIGURA "A")

FIGURA "A"

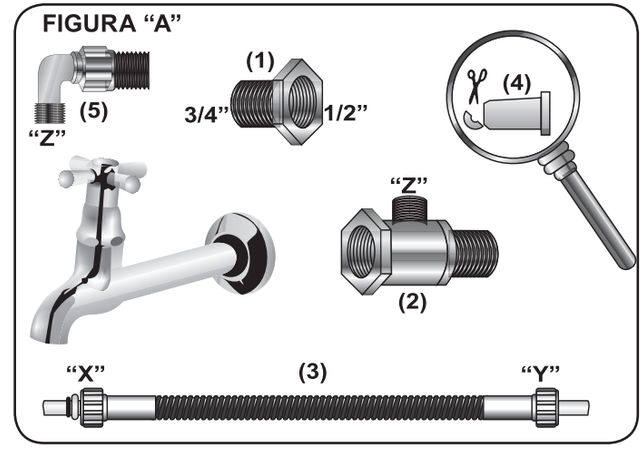

Feche o registro de água.
Coloque a bucha de redução **(1)** em uma das extremidades do adaptador **(2)** para transformá-lo em **3/4"** ou **1/2"**, conforme a sua necessidade (FIG. "A").
Ligação em torneira: retire a torneira da parede e instale o adaptador **(2)** entre a torneira e a parede.
Em ponto de filtro: retire o plug (tampão do cano da parede), instale o adaptador **(2)** e recoloque o plug na extremidade que ficou aberta ou instale o cotovelo de 90º **(5)**. Em seguida a extremidade **"X"** – aquela equipada com um anel de vedação de borracha, uma arruela cônica plástica e um retentor metálico – da mangueira flexível **(3)** deve ser conectada à saída **"Z"** do adaptador **(2)** ou do cotovelo 90° **(5)** e a outra extremidade **"Y"** – contando apenas com o tubo plástico interno – no ponto de entrada de água do aparelho (conexão de engate rápido).
Observações: em caso de vazão d'água muito forte (acima de 1 litro por minuto), utilize o redutor **(4)** cortando a ponta do mesmo **(4)**, aproximadamente 2 mm da extremidade menor, com um estilete ou faca, conforme FIG. "A"**(4)** e introduza-o na extremidade **("X")**, que será rosqueada ao ponto **("Z")** do adaptador **(2)** ou do cotovelo 90º **(5)**. A não utilização do redutor poderá acarretar o rompimento das câmaras e sistemas de vedação internos. Não utilize veda-rosca na instalação do flexível. A vedação é obtida com eficiência pelo o'ring de borracha, já conectado ao conjunto.
Acompanham este produto os seguintes itens:
a) Kit de Fixação: 01 (uma) Canopla, 01 (uma) Chave, 02 (duas) Buchas de Fixação S6, 02 (dois) Parafusos e 02 (dois) Redutores de Vazão (sendo um para uso e outro sobressalente). b) Kit de Instalação: 01 (uma) Conexão Cromada ou 01 (um) Ponto de Filtro 90º, ou 01 (um) Adaptador para Registro e 01 (um) Flexível de 60 cm (devidamente montado).
Este Kit de Instalação será fornecido pelo Distribuidor Autorizado.

RECOMENDAÇÕES GERAIS

- Diariamente, despreze a primeira água (cerca de 2 copos de 200ml) que permaneceu parada na câmara. Caso o aparelho não seja utilizado por mais de 4 dias, selecione a opção “NATURAL” e despreze os quatro primeiros litros de água.

- Evite instalar o purificador em lugares excessivamente quentes, pouco ventilados ou sujeitos aos raios solares, como, por exemplo, próximo a fogões, fogareiros, estufas ou outros aparelhos que irradiem calor. A não observação destas recomendações comprometerá o funcionamento do aparelho.

- Este aparelho não deve ser instalado em áreas que não ofereçam proteção contra chuva, raios solares.

Observação: Naqueles casos em que a pressão da rede hidráulica for superior a 4 kPa/0,4 MPa, recomenda-se o uso do regulador de pressão (não acompanha o produto).

RECOMENDAÇÕES ESPECIAIS PARA O MODELO DA VINCI HF

- **ATENÇÃO:** para sua segurança o MRB não está instalado no produto, e esta instalação só deverá ser feita (conforme FIG. “E”) depois de executado o procedimento de limpeza.

- Procedimento de limpeza: Após a instalação de seu produto deixe correr aproximadamente 20 litros de água para retirar os eventuais resíduos que se encontram no sistema selecionando a opção “**NATURAL**”, e somente após esta operação instale o Módulo Retentor de Bactérias (MRB).

- Se a câmara ou módulo estiverem saturados, poderá aparecer mau cheiro ou gosto desagradável na água. Isto indica que é o momento para ser efetuada a troca da câmara, mesmo sem atingir os 3.000 litros.

ATENÇÃO: Diante de eventuais irregularidades no funcionamento do produto, feche o registro de água e ligue para o Serviço de Assistência Técnica EUROPA (consultar relação no folheto anexo).

INSTRUÇÕES PARA HIGIENIZAÇÃO DA BICA TELESCÓPICA (FIGURA “B”)

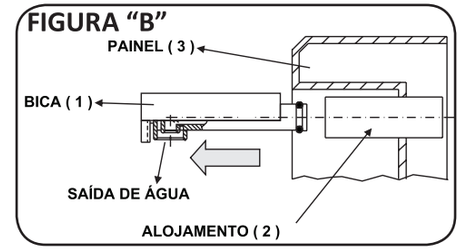

a - Segurando o conjunto, puxe a bica (1) até que esta seja retirada de seu alojamento (2);
b - Faça a limpeza interna sob água corrente, usando um “cotonete” ou escova, dedicando especial cuidado à área da saída de água;
c - Recoloque a bica (1) em sua posição original, encaixando-a no alojamento (2) e empurrando-a contra o painel (3);
Obs.: Fazer a higienização a cada 15 dias.

FUNCIONAMENTO (FIGURA “C”)

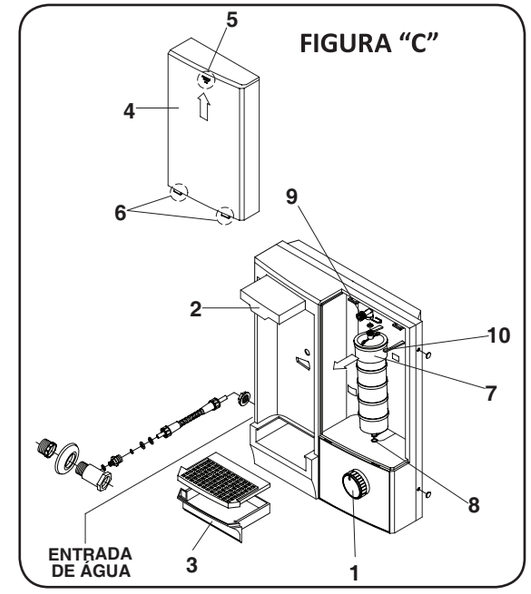

Para liberar o fornecimento, gire o seletor de funções até a posição “NATURAL” indicada na etiqueta. Para abastecer recipientes maiores, tais como jarras, puxe a bica de água **(2)** até a posição mais adequada ao abastecimento, antes de liberar o fornecimento de água.

CUBA REMOVÍVEL P/ ESCOAMENTO RESIDUAL (4)
O Da Vinci/Da Vinci HF possui uma Cuba removível **(3) (FIG. “C”)** para o escoamento residual. Esta peça deve ser esvaziada sempre que necessário.

DURABILIDADE / TROCA DA CÂMARA / MÓDULO RETENTOR DE BACTÉRIAS MASTER
Para que o Purificador de Água EUROPA continue a oferecer água da mais alta qualidade, é de fundamental importância que seus elementos filtrantes sejam substituídos, como segue:
• **CÂMARA:** A câmara deve ser substituída a cada 3 mil litros de água, ou a cada 1 (um) ano, o que vier a vencer primeiro. Nos casos onde o consumo seja baixo ou descontinuado (menos que 4 litros/dia), a troca da câmara deve ser efetuada no prazo máximo de 2 (dois) anos. Estes dados podem variar de acordo com a qualidade da água que abastece o produto.
PARA SUBSTITUIR A CÂMARA: Mantenha o seletor de funções na posição “FECHADO”. Retire a tampa **(4)** deslocando-a para cima por meio da pega **(5)** localizada na parte superior até liberar as travas inferiores **(6)**. Em seguida puxe a câmara **(7)** para frente o suficiente para levantá-la e retirá-la do alojamento **(8)**. Utilizando a chave que acompanha o produto desaperte e solte a porca de conexão da mangueira **(9)** com a câmara. Antes de instalar a câmara nova, gire o disco do Contágua até a posição “**INÍCIO**” para um novo ciclo de contagem **(FIG. D).** Para instalar a câmara nova, conecte-a por meio da porca de conexão **(9)** inicialmente apertando-a manualmente, usando a chave apenas para o travamento final. Encaixe a câmara primeiramente entre as garras de fixação **(10)** e depois a pressione para baixo com força moderada até que esta assente perfeitamente em seu alojamento **(8)**. Acione o aparelho e verifique se a substituição e a conexão foram executadas com sucesso. Recoloque a tampa **(4)**.

18,8 cm

GABARITO DE FURAÇÃO